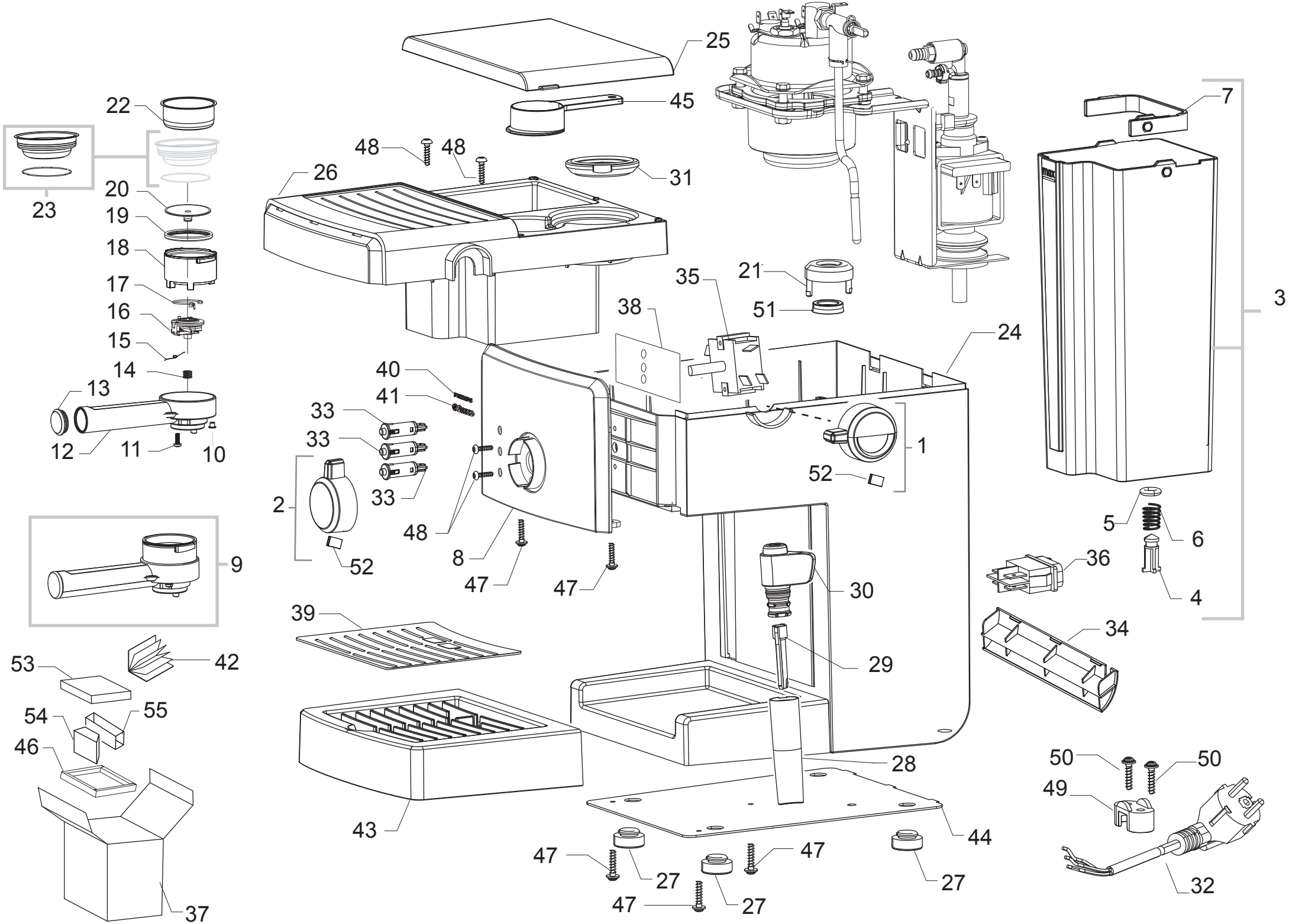
25
45
7
22
48
48
26
31
23
20
19
18
17
16
15
14
13
12
11
10
35
21
51
38
24
3
40
41
33
33
33
1
52
2
48
8
52
47
47
5
6
36
4
9
30
39
34
29
53
42
54
55
46
28
50
50
49
43
44
47
27
47
27
47
27
32
37

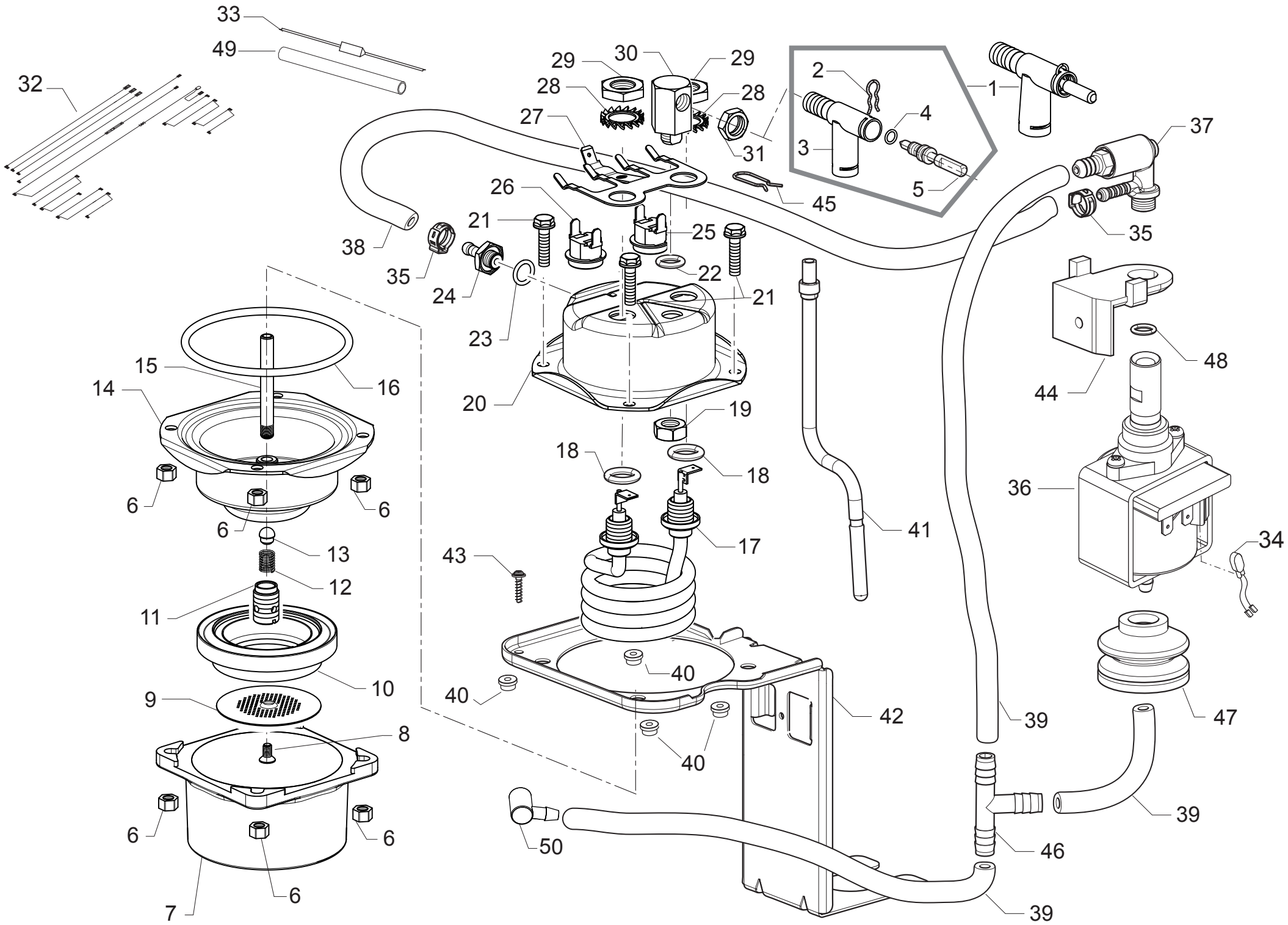
33
49
32
29
30
29
28
28
27
31
2
1
4
3
5
37
45
26
21
25
38
35
35
22
24
21
23
15
16
14
20
19
48
44
18
18
6
6
6
36
41
13
34
43
12
17
11
40
10
40
9
42
39
47
8
40
6
6
39
50
46
6
7
39